System

スタンダード接続例

カラーカメラ+オンダッシュカラーモニター

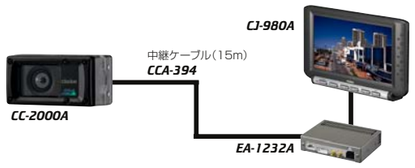

1/4 インチデジタル方式CCDカラーカメラ
CC-2000A 希望小売価格43,890円(本体価格41,800円)
中継ケーブル(15m)
CCA-394 希望小売価格10,500円(本体価格10,000円)
CJ-980A専用パワーボックス
EA-1232A 希望小売価格18,375円(本体価格17,500円)
6.5型 LCDカラーモニター
CJ-980A 希望小売価格55,125円(本体価格52,500円)

システム合計希望小売価格
127,890円
システム合計本体価格
121,800円

カラーカメラ+インダッシュカラーモニター

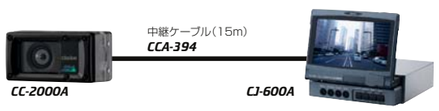

1/4 インチデジタル方式CCDカラーカメラ
CC-2000A 希望小売価格43,890円(本体価格41,800円)
中継ケーブル(15m)
CCA-394 希望小売価格10,500円(本体価格10,000円)
6.5型 LCDカラーモニター
CJ-600A 希望小売価格113,400円(本体価格108,000円)

システム合計希望小売価格
167,790円
システム合計本体価格
159,800円

白黒システム



1/4 インチデジタル方式CCDカラーカメラ
CC-2000A 希望小売価格43,890円(本体価格41,800円)
中継ケーブル(15m)
CCA-394 希望小売価格10,500円(本体価格10,000円)
4.5型 CRT白黒モニター
CJ-723A 希望小売価格36,750円(本体価格35,000円)
6型 CRT白黒モニター
CJ-763A 希望小売価格52,500円(本体価格50,000円)

システム合計希望小売価格
91,140円
CJ-763Aシステム合計希望小売価格
106,890円
システム合計本体価格
86,800円
CJ-763Aシステム合計本体価格
101,800円

白黒2カメラシステム

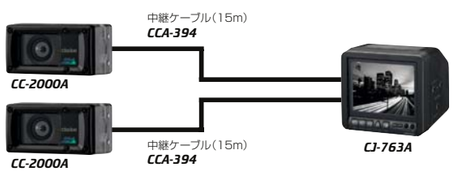

1/4 インチデジタル方式CCDカラーカメラ
CC-2000A 希望小売価格43,890円(本体価格41,800円)×2
中継ケーブル(15m)
CCA-394 希望小売価格10,500円(本体価格10,000円)×2
6型 CRT白黒モニター
CJ-763A 希望小売価格52,500円(本体価格50,000円)

システム合計希望小売価格
161,280円
システム合計本体価格
153,600円

カスタム接続例

カメラ3台接続例(カラーモニター)

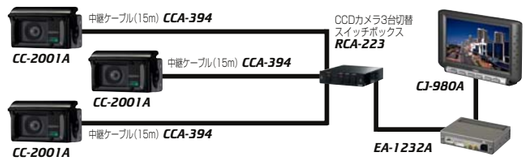

1/4 インチデジタル方式CCDカラーカメラ(シャッター付)
CC-2001A 希望小売価格54,390円(本体価格51,800円)×3
中継ケーブル(15m)
CCA-394 希望小売価格10,500円(本体価格10,000円)×3
CCDカメラ3台切替スイッチボックス
RCA-223 希望小売価格23,100円(本体価格22,000円)
CJ-980A専用パワーボックス
EA-1232A 希望小売価格18,375円(本体価格17,500円)
6.5型 LCDカラーモニター
CJ-980A 希望小売価格55,125円(本体価格52,500円)

システム合計希望小売価格
291,270円
システム合計本体価格
277,400円

カメラ3台接続例(白黒モニター)

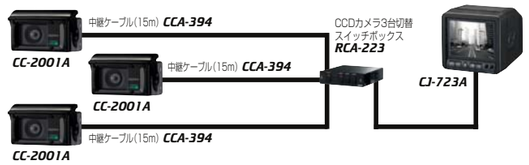

1/4 インチデジタル方式CCDカラーカメラ(シャッター付)
CC-2001A 希望小売価格54,390円(本体価格51,800円)×3
中継ケーブル(15m)
CCA-394 希望小売価格10,500円(本体価格10,000円)×3
CCDカメラ3台切替スイッチボックス
RCA-223 希望小売価格23,100円(本体価格22,000円)
4.5型 CRT白黒モニター
CJ-723A 希望小売価格36,750円(本体価格35,000円)

システム合計希望小売価格
254,520円
システム合計本体価格
242,400円

TVチューナー接続例

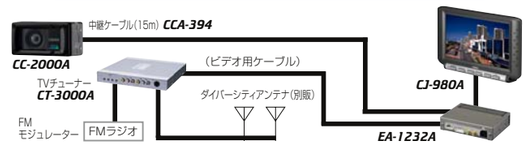

1/4 インチデジタル方式CCDカラーカメラ
CC-2000A 希望小売価格43,890円(本体価格41,800円)
中継ケーブル(15m)
CCA-394 希望小売価格10,500円(本体価格10,000円)
TVチューナー
CT-3000A 希望小売価格52,500円(本体価格50,000円)
CJ-980A専用パワーボックス
EA-1232A 希望小売価格18,375円(本体価格17,500円)
6.5型 LCDカラーモニター
CJ-980A 希望小売価格55,125円(本体価格52,500円)

システム合計希望小売価格
180,390円
システム合計本体価格
171,800円

TV・ナビ接続例

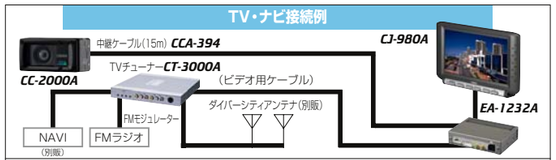

1/4 インチデジタル方式CCDカラーカメラ
CC-2000A 希望小売価格43,890円(本体価格41,800円)
中継ケーブル(15m)
CCA-394 希望小売価格10,500円(本体価格10,000円)
TVチューナー
CT-3000A 希望小売価格52,500円(本体価格50,000円)
CJ-980A専用パワーボックス
EA-1232A 希望小売価格18,375円(本体価格17,500円)
6.5型 LCDカラーモニター
CJ-980A 希望小売価格55,125円(本体価格52,500円)

システム合計希望小売価格
180,390円
システム合計本体価格
171,800円

＊NAVI⟷TVの切替はCT3000A付属のリモコン/リモコン受光部にて行います。
＊カーナビゲーションを接続することができます(RCA入力)。
＊音声はFMモジュレーター方式によりFMラジオで聴くことができます。

CCDカラーカメラ

(単位：mm)

CC-2000A

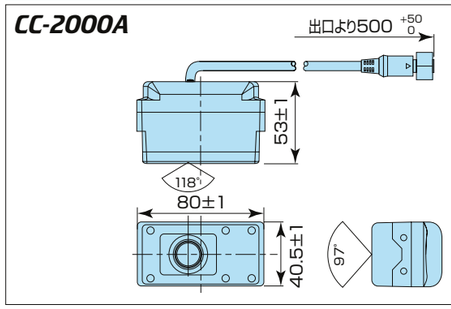

CC-2001A

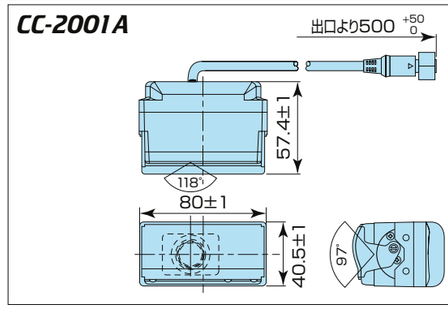

COLORモニター

(単位：mm)

CJ-980A

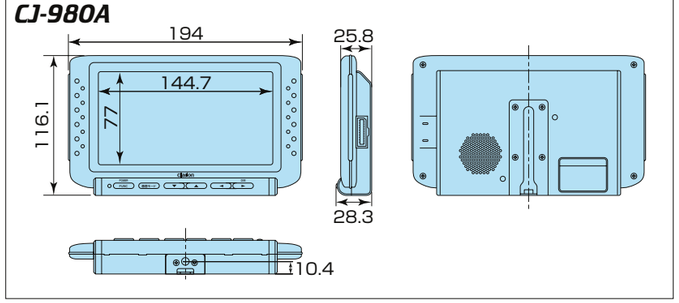

EA-1232A

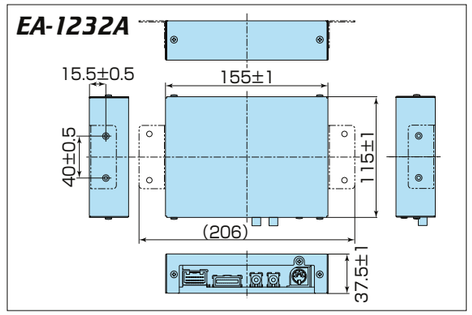

CJ-600A

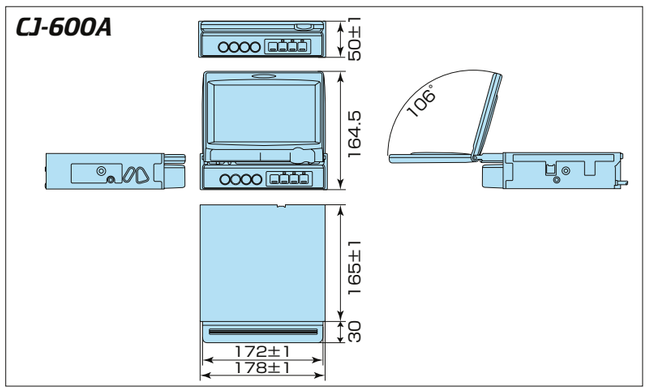

B/Wモニター

(単位：mm)

CJ-723A

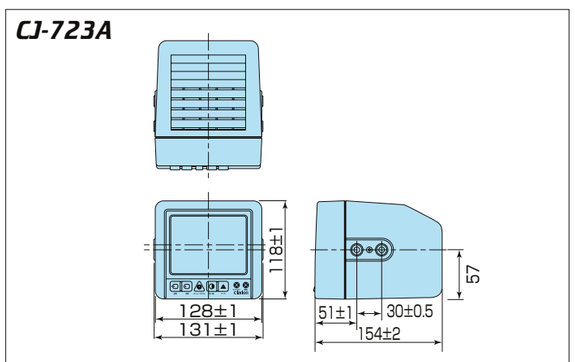

CJ-763A

