販売拠点一覧

北海道地区

クラリオン販売(株)

札幌営業所	〒064-0920 札幌市中央区南20条西11-1-5	☎011-561-2211
旭川出張所	〒070-0024 旭川市東4条9丁目1-15	☎0166-22-3409
帯広出張所	〒080-0014 帯広市西4条南37-1-19	☎0155-48-0711

東北地区

クラリオン販売(株)

仙台営業所	〒984-0041 宮城県仙台市若林区志波町1-26	☎022-237-5151
福島営業所	〒963-8803 福島県郡山市横塚2-20-11	☎024-943-6635
青森出張所	〒038-0031 青森県青森市大字三内字丸山381-28	☎017-782-1221
秋田出張所	〒011-0901 秋田県秋田市寺内字イサノ39	☎018-864-1831
北東北営業所	〒020-0823 岩手県盛岡市門2-22-31	☎019-622-2131

首都圏・関東地区

クラリオン販売(株)

東京営業所	〒112-8710 東京都文京区白山5-35-2	☎03-3815-4777
横浜営業所	〒244-0805 神奈川県横浜市戸塚区川上町87-1ウェルストンビル1 6F	☎045-823-9900
千葉営業所	〒260-0808 千葉県千葉市中央区星久喜町1414	☎043-263-2123
静岡営業所	〒422-8036 静岡県静岡市敷地1-24-27	☎054-237-8520
埼玉営業所	〒335-8555 埼玉県戸田市上戸田50	☎048-443-2202
北関東営業所	〒370-0018 群馬県高崎市新保町字塚越1039-4	☎027-361-0821
長野出張所	〒380-0918 長野県長野市アークス1-24	☎027-361-0821
(株)新潟電装	〒950-0951 新潟県新潟市鳥屋野307-4	☎025-283-4141
上越営業所	〒943-0807 新潟県上越市春日山町1-10-10	☎0255-25-9611
長岡営業所	〒940-0016 新潟県長岡市宝4-1-19	☎0258-24-0006
高柳電機工業(株)	〒321-0102 栃木県宇都宮市江曽島町1439	☎028-658-1438
茨城クラリオン(株)	〒310-0851 茨城県水戸市千波町2770-48	☎029-241-2301
香取電池販売(株)	〒300-0805 茨城県土浦市宍塚字岡田1789-1	☎029-824-3322
山梨クラリオン(株)	〒400-0026 山梨県甲府市塩部3-16-17	☎055-253-2711

東海・中部地区

東海クラリオン(株)	〒460-0024 愛知県名古屋市中区正木1-14-9	☎052-331-4461
豊橋営業所	〒440-0091 愛知県豊橋市下五井町沖田61-1	☎0532-53-7656
津営業所	〒514-0821 三重県津市大字垂水字入江137-2	☎059-228-7151
岐阜営業所	〒500-8819 岐阜県岐阜市千石町2-1	☎058-263-7141
富山クラリオン(株)	〒930-0174 富山県富山市野町158-5	☎076-436-0211
北日本クラリオン(株)	〒920-0841 石川県金沢市浅野本町口117	☎076-252-6281
福井営業所	〒918-8016 福井県福井市江端町36	☎0776-39-0100

関西地区

クラリオン販売(株)

大阪営業所	〒564-0051 大阪府吹田市豊津町12-14	☎06-4861-0100
兵庫営業所	〒673-0015 兵庫県明石市花園町3-2	☎078-926-0650
京滋営業所	〒601-8005 京都府京都市南区東九条西岩本町10	☎075-694-2233

中国地区

クラリオン販売(株)

広島営業所	〒733-0035 広島県広島市西区南観音7-6-28	☎082-532-6010
岡山営業所	〒710-0016 岡山県倉敷市中庄3600-1	☎086-464-6336

四国地区

クラリオン販売(株)

高松営業所	〒761-0113 香川県高松市屋島西町1932-7	☎087-843-8551

九州地区

クラリオン販売(株)

福岡営業所	〒813-0062 福岡県福岡市東区松島5-25-19	☎092-622-6161
長崎出張所	〒851-0133 長崎県長崎市矢上町231-8	☎095-837-8230
大分出張所	〒870-0924 大分県大分市牧2-17-9	☎097-573-2755
熊本営業所	〒861-4108 熊本県熊本市幸田2-7-17	☎096-378-3166
鹿児島営業所	〒890-0045 鹿児島県鹿児島市武2-43-8 江川ビル1F	☎099-259-7211
沖縄ユアサ電池販売(株)	〒901-2134 沖縄県浦添市港川2-23-6	☎098-877-1355

clarion クラリオン株式会社
〒335-8511 埼玉県戸田市上戸田50 ☎(048)443-1674
http://www.clarion.co.jp

⚠注意 本カタログの商品を正しく安全にお使いいただくため、ご使用の前には必ず「取扱い説明書」と「取付説明書」をよくお読み下さい。

⚠警告 安全のため走行中のドライバーによる操作はしないでください。また、操作をする場合は必ず安全な場所に車を停車させてから行って下さい。

●本カタログ掲載の商品で品切れや価格変更がありましたら、その節はご了承ください。●定格および外観は改良のため予告なく変更することがあります。●製品の色調は印刷のため実物とは若干異なる場合もありますので、あらかじめご了承ください。●液晶パネルは非常に精度の高い技術で作られており、99.99%の有効画素がありますが、0.01%の画素欠けや常時点灯するものもありますのでご了承ください。●カタログの内容についてのお問い合わせはお近くの代理店にご相談ください。もし代理店でおわかりにならないときは当社におたずねください。●他の製品カタログの請求は、希望製品名をご記入の上、〒364-0007埼玉県北本市東間5-66クラリオン(株)「お客様相談室カタログ係」へ、製品に関するお問い合わせはお客様相談室0120-112-140(フリーダイヤル)へご相談ください。●本カタログに掲載しております商品の希望小売価格には消費税が含まれております。

このカタログの製作は2004年10月です。 041PA913 Ⓢ04107X④

※ISO 14001をクラリオン(株)全体で取得しております。

clarion
SAFETY CAMERA & MONITOR SYSTEM
車載用カメラ&モニターシステム



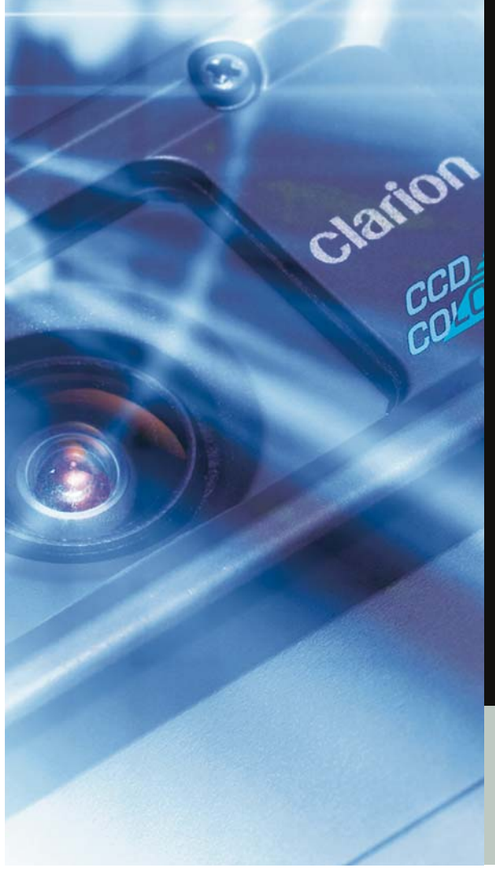

クラリオンの NEW 車載用カメラ&モニターシステム

後方視界の“眼”がさらに進化!

安心をあらゆる事業車両へ、フレキシブル・セッティング。

「車載用カメラ&モニターシステム」は、車載用CCDカメラとモニターの組み合わせからなる、極めてシンプルなシステム。取り付けアクセサリーも豊富に用意しているので、タンクローリーやトレーラーなどの大型車から小型トラック、RV車にまで、広く取り付けられます。

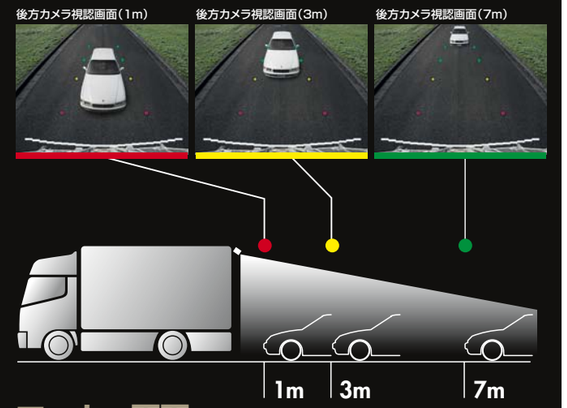

マーカー画面

1m、3m、5m、7mの参考用距離マーカーを表示し後方確認をサポートします。(CJ-980A、CJ-723A、CJ-763A)

※取り付け位置に合わせたマーカー表示2m～3.5mまで、25cm刻みの高さに合わせた7パターンを用意。また上下左右の微調整も可能。

※マーカーパターンは、ズーム機能付きカメラ(CC2000系)タイプとズーム機能なしカメラ(CC950系)タイプの2種類に対応しています。

暗い所でも抜群の視認性!



1 暗部視認性向上。

従来暗部に強いと言われていた白黒カメラより、さらに明るく見やすい画像を実現。
最も見にくい夜の後方確認を確実にサポートします。


当社従来品(カラーカメラ)


当社従来品(白黒カメラ)

歪みの少ないリアルな画像!



2 新型低歪みレンズの採用。

超広角でありながら、広角レンズ特有の歪みを補正。
より広い視野で自然に見ることができます。

当社従来品▶





◀広大なエリアを捉える、水平画角118°×垂直画角97°の超広角レンズ採用。

※画面は、はめ込み合成です。

ワンタッチでより詳細な画像確認

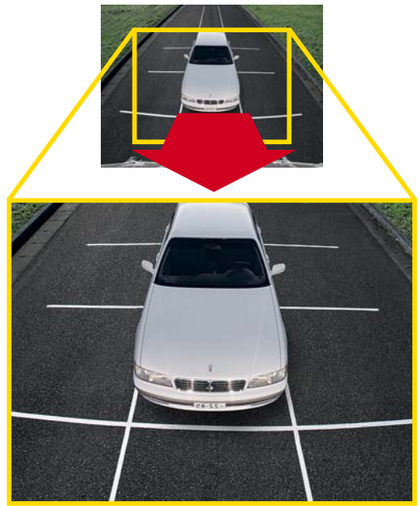

3 1.4倍デジタルズーム機能。

ワンタッチで中心部を拡大画面に切り換え可能。対象物が見にくい時、より詳細な画像を確認でき、さらなる安全を確保します。





動作イメージ図

周りが明るく影の部分が暗すぎる。



アイリス機能(逆光補正機能)

昼間でもハイライト部分が強いと反動で影の部分が黒くなり見えなくなることがあります。そんな時はアイリスボタンで露出を補正。暗い部分を明るく見やすく補正します。

バックギア連動

シフトレバーをバック(R)に入れるだけで映像が自動的にスタート。バックギア連動方式を採用し走行時における操作の負担を最小限に軽減しました。



スモールライト連動

夜間画面が明るくなりすぎるのを抑えるため、スモールライト連動で画面を減光(DIMMER処理)します。

鮮明画質、低コスト

新CCDモジュール、新レンズの採用により、さらに鮮明で高画質なカラー画像を再現。しかもコストは白黒カメラ並!!(当社比)

※画面は、はめ込み合成です。

COLOR
CCDカメラ

デジタル高画質カメラが より安全を追求する



進化し続ける最先端CCD技術を採用。
過酷な業務にも確実に高性能を発揮する
クラリオンのCCDカラーカメラ。



使用時に連動する
ガード・シャッター

泥はね等による汚れから視界を守る、前面ガードシャッターを搭載。
常にクリアな視界を確保するフラッグシップモデル。

1/4インチデジタル方式
CCDカラーカメラ(シャッター付)

CC-2001A

希望小売価格 **54,390**円
(本体価格51,800円)
■鏡像モデル

実寸大



鮮明な色とデジタル高画質により危険を巧みに捉える
スタンダードモデル。

1/4インチデジタル方式
CCDカラーカメラ

CC-2000A

希望小売価格 **43,890**円
(本体価格41,800円)
■鏡像モデル



近日発売

1/4インチデジタル方式
CCDカラーカメラ(狭角タイプ)

CC-2002A



※デザインは一部変更となることがあります。

型　番	撮影画素	焦点距離	F	画　角	最低被写体照度	使用温度範範囲	耐震性	外形寸法	質　量	防水構造	付属品
CC-2001A (シャッター付)	インターライン転送方式 1/4インチCCD約25万画素	1.70mm	1:2.8	水平:約118° 垂直:約97°	約1Lux	−10℃〜+50℃	10G以下	W80×H40.5×D57.4mm	約300g	◎	取付ブラケット カメラカバー、ビス
CC-2000A	インターライン転送方式 1/4インチCCD約25万画素	1.70mm	1:2.8	水平:約118° 垂直:約97°	約1Lux	−10℃〜+50℃	10G以下	W80×H40.5×D53mm	約260g	◎	取付ブラケット カメラカバー、ビス

安心、安全を支える数々の機能。

暗い場所での
視認性能を大幅に向上。
夕方、夜間でも鮮明な映像で
確認できます。

1

超広角でありながら、
広角レンズ特有の歪みを補正。
より広い視野を
自然に見ることができます。

2

画面中心部を拡大する
1.4倍デジタルズームで、
対象物が見にくい時、
より詳細な画像を確認できます。

3

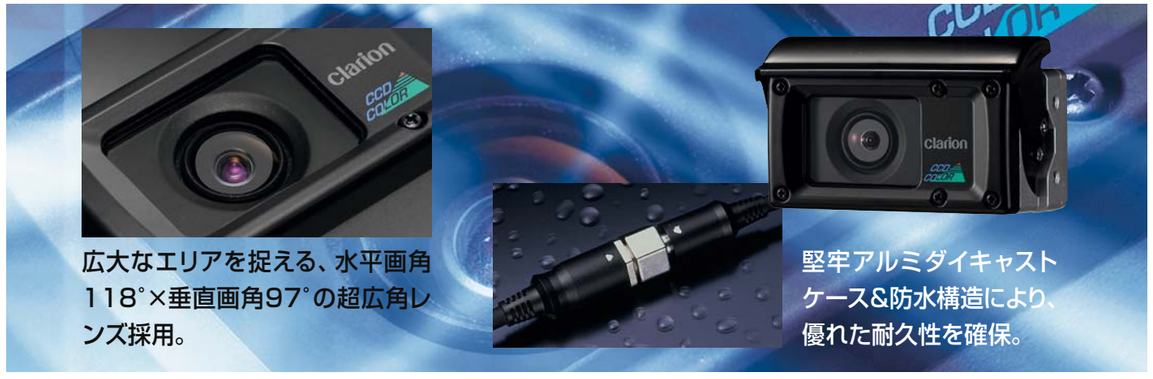

広大なエリアを捉える、水平画角
118°×垂直画角97°の超広角レ
ンズ採用。

堅牢アルミダイキャスト
ケース&防水構造により、
優れた耐久性を確保。

車両の
影になった部分や、
見にくい暗部を
鮮明に映し出す、
アイリス機能搭載。

4

車載用カメラで
業界最小クラスの
ボディサイズを実現。

5

バックギアと
連動し、自動的に
モニターを開始する、
オートスタート方式。

6

対象物の
微細な動きも
鮮やかにキャッチ、
25万画素CCDと
デジタル信号処理。

7

COLOR モニター
鮮明なカラー表現力が危険な状況を察知する



視認性を追求した6.5インチ高輝度TFT液晶パネルを採用。同時に優れたコストパフォーマンスを実現！

6.5型 LCDカラーモニター
CJ-980A
希望小売価格 **55,125**円
（本体価格52,500円）





モニター取付金具
（***CJ-980A***同梱）

●カメラ映像での安全確認時、距離感を補うマーカーがモニター画面に表示されます。
●アイリス機能（逆光補正機能）付きで、日中のカメラ映像が暗くて見にくい時（車体の影が写り込んでいる時や車庫入れ等）に、CCDカメラの露出を補正し明るく見やすい映像に変換することが可能。

- ●取付車種を選ばないDC12V、DC24Vの両電源に対応。
- ●スモールライトと連動して画面の明/暗を切り替え可能。
- ●補助映像入力機能により、カメラ以外の映像ソースも入力可能。
- ●手動ONモード時の画面消し忘れ防止のため、タイマーによる自動OFF機能装備。（タイマー動作時間は手動ONから5分～1分の範囲で選択可能）

CJ-980Aに対応する
専用パワーボックス
EA-1232A
希望小売価格 **18,375**円
（本体価格17,500円）

外形寸法/W155×H37.5mm×D115mm
カメラ入力1系統、VTR入力1系統、外部出力1系統で多彩なソースに対応。
ワイヤードリモコン同梱



ワイヤードリモコン
（***EA-1232A***同梱）





[FUNCボタン]
POWER ON/OFF、カメラ/VTRを切替えるファンクションスイッチ。

[MODEボタン]
マーカー表示のON/OFFやタイマー設定を行います。長押しで画面の色合い・明るさの設定を行います。

設定画面でのセレクト用ボタン
マーカーの位置移動等に使用します。

[DIMボタン]
長押しにより画面の明るさを切替える手動ディマースイッチ。

CJ-980A
希望小売価格55,125円（本体価格52,500円）
＋
EA-1232A
希望小売価格18，375円（本体価格17,500円）

希望小売セット価格 73,500円
（本体セット価格70,000円）

型　番	モニター	電　源	消費電力	使用温度範囲	耐震性	外形寸法	質量	入力端子	出力端子	接続カメラ数	付属品
CJ-980A	6.5インチ透過型液晶パネル	DC12V/24V 専用パワーボックス EA-1232A使用	約12W	−10℃～+50℃	2.2G	W194×H116.1×D28.3mm	約0.5kg	○	○	1	標準取付金具、ビス
CJ-600A	6.5インチ透過型液晶パネル	DC12V/24V	約12W	−10℃～+50℃	2.2G	W178×H50×D195mm	約1.5kg	○	—	1	—

※画面は、はめ込み合成です。

B/W モニター
コストパフォーマンスに優れクリアな画像再現、CRT白黒モニター

4.5型 CRT白黒モニター
CJ-723A
希望小売価格 **36,750**円
（本体価格35,000円）

コストパフォーマンスに優れた、ベーシックな白黒モニター。



- ●取付車種を選ばないDC12V、DC24Vの両電源に対応。
- ●車載後方確認用の使用時には、バックギアと連動し最優先に後方視野を確保。
- ●手動ONモード時の画面消し忘れ防止のため、タイマーによる自動OFF機能装備。（タイマー動作時間は手動ONから約5分）
- ●カメラ映像での安全確認時、距離感を補うマーカーがモニター画面に表示されます。
- ●CC-2000系のデジタル1.4倍ズーム機能付きCCDカメラに対応、見やすく1.4倍に画面を拡大することが可能。（新機能）
- ●アイリス機能（逆光補正機能）付きで、日中のカメラ映像が暗くて見にくい時（車体の影が写り込んでいる時や車庫入れ等）に、CCDカメラの露出を補正し明るく見やすい映像に変換することが可能。
- ●スモールライトと連動して画像の明/暗切り換え可能。

6型 CRT白黒モニター
CJ-763A
希望小売価格 **52,500**円
（本体価格50,000円）

CCDカメラ×2台の接続・切替えが可能。中～大型車両対応モデル。



- ●取付車種を選ばないDC12V、DC24Vの両電源に対応。
- ●車載後方確認用の使用時には、バックギアと連動し最優先に後方視野を確保。（カメラ1）
- ●手動モード（カメラ1またはカメラ2 ON）時の画面消し忘れ防止のため、タイマーによる自動OFF機能装備。（タイマー動作時間は手動ONから約5分）
- ●カメラ映像での安全確認時、距離感を補うマーカーがモニター画面に表示されます。
- ●CC-2000系のデジタル1.4倍ズーム機能付きCCDカメラに対応、見やすく1.4倍に画面を拡大することが可能。（新機能）
- ●アイリス機能（逆光補正機能）付きで、日中のカメラ映像が暗くて見にくい時（車体の影が写り込んでいる時や車庫入れ等）に、CCDカメラの露出を補正し明るく見やすい映像に変換することが可能。
- ●CCDカメラ2台を接続可能。
- ●カメラ2起動線を装備。カメラ2の映像も後方確認カメラと同様に車両のスイッチと連動。カメラ2起動線は、ウィンカー信号等のパルス信号にも対応。
- ●スモールライトと連動して画像の明/暗切り換え可能。
- ●補助映像入力により、カメラ以外の映像ソースも入力可能。（走行中は映りません）

型　番	モニター	電　源	消費電力	使用温度範囲	耐震性	外形寸法	質量	入力端子	出力端子	接続カメラ数	付属品
CJ-723A	4.5型 90度偏向白黒ブラウン管	DC12V/24V	約10W	−10℃～+50℃	4.4G以下	W131×H118×D154mm	約1.1kg	—	—	1	電源接続コード、標準取付金具、ブラケットカバー、サンシールド、ビス
CJ-763A	6型 90度偏向白黒ブラウン管	DC12V/24V	約15W	−10℃～+50℃	4.4G	W155×H140×D170mm	約1.7kg	○	—	2	電源接続コード、標準取付金具、ブラケットカバー、サンシールド、ビス

COLOR モニター
カラーモニターラインナップ

1DINインダッシュ
6.5型LCDカラーモニター
CJ-600A
希望小売価格 **113,400**円
（本体価格108,000円）



すっきり収まる1DINインダッシュスタイル。

- ●取付車種を選ばないDC12V、DC24Vの両電源に対応。
- ●専用のカラーカメラと組み合わせることでアイリス機能が使用可能。
- ●スモールライトと連動して画面の明/暗を切り替え可能。
- ●補助映像入力機能により、カメラ以外の映像ソースも入力可能。

※画面は、はめ込み合成です。

System

スタンダード接続例

カラーカメラ+オンダッシュカラーモニター

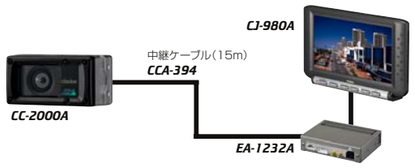

1/4 インチデジタル方式CCDカラーカメラ
CC-2000A 希望小売価格43,890円(本体価格41,800円)
中継ケーブル(15m)
CCA-394 希望小売価格10,500円(本体価格10,000円)
CJ-980A専用パワーボックス
EA-1232A 希望小売価格18,375円(本体価格17,500円)
6.5型 LCDカラーモニター
CJ-980A 希望小売価格55,125円(本体価格52,500円)

システム合計希望小売価格
127,890円
システム合計本体価格
121,800円

カラーカメラ+インダッシュカラーモニター

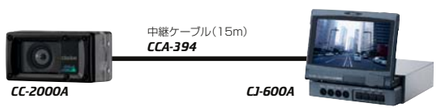

1/4 インチデジタル方式CCDカラーカメラ
CC-2000A 希望小売価格43,890円(本体価格41,800円)
中継ケーブル(15m)
CCA-394 希望小売価格10,500円(本体価格10,000円)
6.5型 LCDカラーモニター
CJ-600A 希望小売価格113,400円(本体価格108,000円)

システム合計希望小売価格
167,790円
システム合計本体価格
159,800円

白黒システム



1/4 インチデジタル方式CCDカラーカメラ
CC-2000A 希望小売価格43,890円(本体価格41,800円)
中継ケーブル(15m)
CCA-394 希望小売価格10,500円(本体価格10,000円)
4.5型 CRT白黒モニター
CJ-723A 希望小売価格36,750円(本体価格35,000円)
6型 CRT白黒モニター
CJ-763A 希望小売価格52,500円(本体価格50,000円)

システム合計希望小売価格
91,140円
CJ-763Aシステム合計希望小売価格
106,890円
システム合計本体価格
86,800円
CJ-763Aシステム合計本体価格
101,800円

白黒2カメラシステム

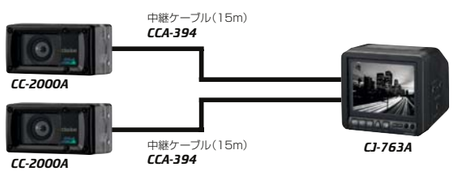

1/4 インチデジタル方式CCDカラーカメラ
CC-2000A 希望小売価格43,890円(本体価格41,800円)×2
中継ケーブル(15m)
CCA-394 希望小売価格10,500円(本体価格10,000円)×2
6型 CRT白黒モニター
CJ-763A 希望小売価格52,500円(本体価格50,000円)

システム合計希望小売価格
161,280円
システム合計本体価格
153,600円

カスタム接続例

カメラ3台接続例(カラーモニター)

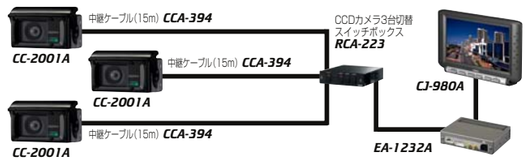

1/4 インチデジタル方式CCDカラーカメラ(シャッター付)
CC-2001A 希望小売価格54,390円(本体価格51,800円)×3
中継ケーブル(15m)
CCA-394 希望小売価格10,500円(本体価格10,000円)×3
CCDカメラ3台切替スイッチボックス
RCA-223 希望小売価格23,100円(本体価格22,000円)
CJ-980A専用パワーボックス
EA-1232A 希望小売価格18,375円(本体価格17,500円)
6.5型 LCDカラーモニター
CJ-980A 希望小売価格55,125円(本体価格52,500円)

システム合計希望小売価格
291,270円
システム合計本体価格
277,400円

カメラ3台接続例(白黒モニター)

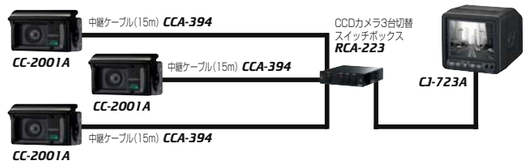

1/4 インチデジタル方式CCDカラーカメラ(シャッター付)
CC-2001A 希望小売価格54,390円(本体価格51,800円)×3
中継ケーブル(15m)
CCA-394 希望小売価格10,500円(本体価格10,000円)×3
CCDカメラ3台切替スイッチボックス
RCA-223 希望小売価格23,100円(本体価格22,000円)
4.5型 CRT白黒モニター
CJ-723A 希望小売価格36,750円(本体価格35,000円)

システム合計希望小売価格
254,520円
システム合計本体価格
242,400円

TVチューナー接続例

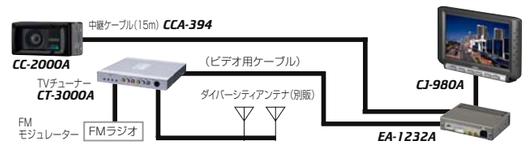

1/4 インチデジタル方式CCDカラーカメラ
CC-2000A 希望小売価格43,890円(本体価格41,800円)
中継ケーブル(15m)
CCA-394 希望小売価格10,500円(本体価格10,000円)
TVチューナー
CT-3000A 希望小売価格52,500円(本体価格50,000円)
CJ-980A専用パワーボックス
EA-1232A 希望小売価格18,375円(本体価格17,500円)
6.5型 LCDカラーモニター
CJ-980A 希望小売価格55,125円(本体価格52,500円)

システム合計希望小売価格
180,390円
システム合計本体価格
171,800円

TV・ナビ接続例

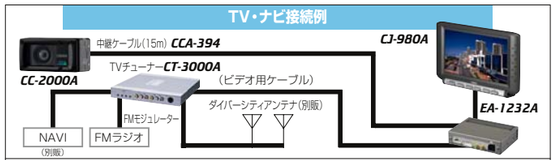

1/4 インチデジタル方式CCDカラーカメラ
CC-2000A 希望小売価格43,890円(本体価格41,800円)
中継ケーブル(15m)
CCA-394 希望小売価格10,500円(本体価格10,000円)
TVチューナー
CT-3000A 希望小売価格52,500円(本体価格50,000円)
CJ-980A専用パワーボックス
EA-1232A 希望小売価格18,375円(本体価格17,500円)
6.5型 LCDカラーモニター
CJ-980A 希望小売価格55,125円(本体価格52,500円)

システム合計希望小売価格
180,390円
システム合計本体価格
171,800円

＊NAVI⟷TVの切替はCT3000A付属のリモコン/リモコン受光部にて行います。
＊カーナビゲーションを接続することができます(RCA入力)。
＊音声はFMモジュレーター方式によりFMラジオで聴くことができます。

CCDカラーカメラ

(単位：mm)

CC-2000A

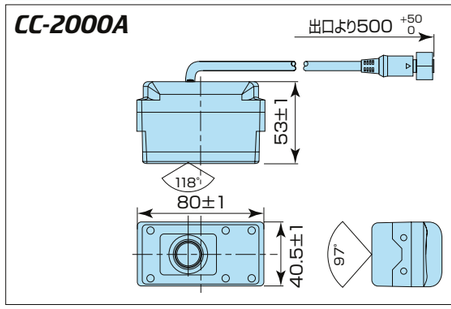

CC-2001A

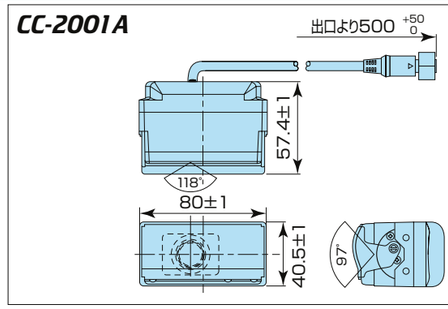

COLORモニター

(単位：mm)

CJ-980A

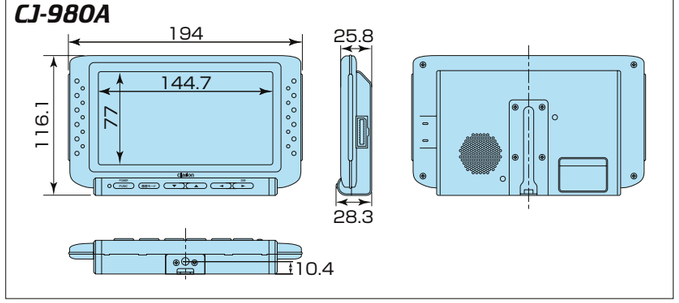

EA-1232A

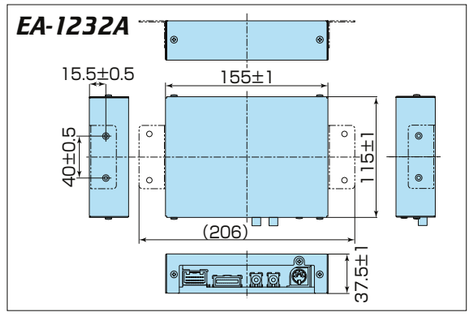

CJ-600A

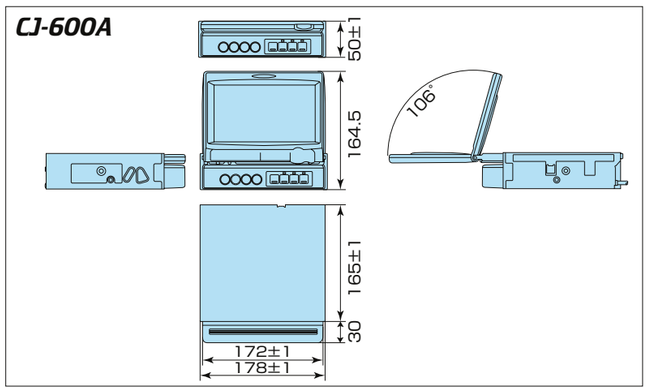

B/Wモニター

(単位：mm)

CJ-723A

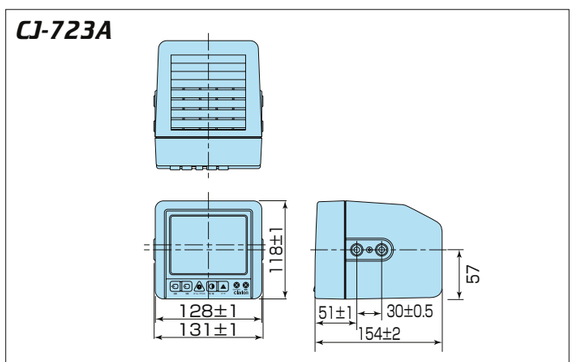

CJ-763A

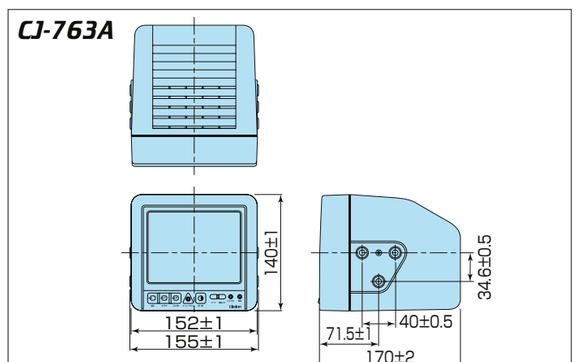

Accessory

ケーブル



防水仕様中継ケーブル各種
(5m)***CCA-416***
希望小売価格7,350円(本体価格7,000円)
(7m)***CCA-392***
希望小売価格8,400円(本体価格8,000円)
(10m)***CCA-393***
希望小売価格9,450円(本体価格9,000円)
(13m)***CCA-435***
希望小売価格9,975円(本体価格9,500円)
(15m)***CCA-394***
希望小売価格10,500円(本体価格10,000円)
(18m)***CCA-436***
希望小売価格11,025円(本体価格10,500円)
(20m)***CCA-395***
希望小売価格11,550円(本体価格11,000円)
(23m)***CCA-437***
希望小売価格12,600円(本体価格12,000円)



防水仕様延長ケーブル
(0.9m)***CCA-439***
希望小売価格5,775円(本体価格5,500円)
(5m)***CCA-391***
希望小売価格7,350円(本体価格7,000円)
(10m)***CCA-415***
希望小売価格9,450円(本体価格9,000円)



防水コネクター変換ケーブルキット
(0.2m)***PQA-158***
希望小売価格5,250円(本体価格5,000円)
(0.9m)***PQA-159***
希望小売価格7,350円(本体価格7,000円)
■カメラと中継ケーブル(CCA-219、220、221、274、279、327)を接続する際に防水仕様に変換するケーブルです。

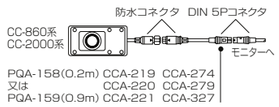

PQA-158(0.2m) CCA-219 CCA-274
又は CCA-220 CCA-279
PQA-159(0.9m) CCA-221 CCA-327



取付部材キット
PQA-157
希望小売価格2,100円(本体価格2,000円)

トレーラー用ケーブル取付キット



トレーラー用後方カメラケーブル
(20m)***CCA-452***
希望小売価格25,200円(本体価格24,000円)
(15m)***CCA-453***
希望小売価格19,950円(本体価格19,000円)



トレーラー用側方カメラケーブル
(5m)***CCA-451***
希望小売価格16,800円(本体価格16,000円)



トレーラー用モニターケーブル
(15m)***CCA-454***
希望小売価格19,950円(本体価格19,000円)

カメラ用キット



カメラ用プロテクター
HBT-262-100
希望小売価格8,400円(本体価格8,000円)



カメラ取付キット
LAA-032-100
希望小売価格3,150円(本体価格3,000円)



カメラ取付キット
LAA-033-100
希望小売価格3,150円(本体価格3,000円)

その他



CCDカメラ3台切換スイッチボックス
RCA-223-200
希望小売価格23,100円
(本体価格22,000円)



パワーボックス(12V車専用)
CAA-188
希望小売価格10,290円(本体価格9,800円)
■お手持ちのカーTVにカメラを取付ける際のパワーボックスです。(カメラ・ナビゲーション切換用パワーボックス)
CAA-158 (12V車専用)
希望小売価格18,900円
(本体価格18,000円)もあります。

カメラ用キット



タンクローリー用
後方カメラ取付キット
LAA-014
希望小売価格10,500円(本体価格10,000円)

いすゞ車用　モニター取付けキット



いすゞエルフモニター据置キット
(CJ-723A専用)
LAA-001-100
希望小売価格1,890円
(本体価格1,800円)



いすゞフォワード標準車
モニターオーバーヘッド
埋込キット(CJ-723A専用)
LAA-010-300
希望小売価格15,750円
(本体価格15,000円)
■サービスコネクタ有車専用



いすゞフォワードワイド車
モニターオーバーヘッド
埋込キット(CJ-723A専用)
LAA-011-300
希望小売価格15,750円
(本体価格15,000円)
■サービスコネクタ有車専用

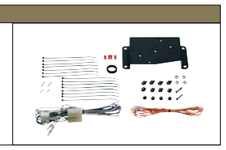

いすゞフォワード/ギガ・モニター
据置キット(ラジオコネクター14P)
フォワード:2003.1~/ギガ:2003.6~
(CJ-723A・CJ-763A兼用)
LAA-012-102
希望小売価格4,200円
(本体価格4,000円)

いすゞ車用　モニター取付けキット



いすゞ/ギガ標準車モニター
オーバーヘッド埋込キット
(CJ-723A専用)
LAA-049
希望小売価格59,850円
(本体価格57,000円)



いすゞ/ギガハイルーフ車モニター
オーバーヘッド埋込キット
(CJ-723A専用)
LAA-050
希望小売価格66,150円
(本体価格63,000円)

三菱車用　モニター取付けキット

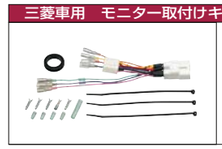

三菱キャンターモニター
据置キット(中継ケーブルキット)
(CJ-723A/763A・CJ-600A兼用)
LAA-055-100
希望小売価格1,680円
(本体価格1,600円)



三菱スーパーグレードモニター
据置キット(CJ-723A専用)
LAA-029-100
希望小売価格4,200円
(本体価格4,000円)

日野・トヨタ車用　モニター取付けキット



日野デュトロ/
トヨタダイナ・トヨエース系
モニター据置キット
(CJ-723A専用)
LAA-051-100
希望小売価格5,250円
(本体価格5,000円)

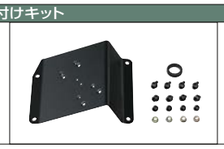

日野レンジャープロ
モニター据置キット
(CJ-723A・CJ-763A兼用)
LAA-053-100
希望小売価格4,725円
(本体価格4,500円)

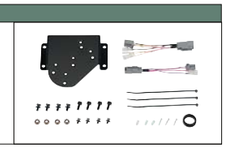

日野プロフィア
モニター据置キット
(CJ-723A・CJ-763A兼用)
LAA-056-100
希望小売価格5,250円
(本体価格5,000円)

日産車用　モニター取付けキット



日産アトラス
モニター埋込キット
(CJ-723A・CJ-763A兼用)
LAA-002-200
希望小売価格21,000円
(本体価格20,000円)

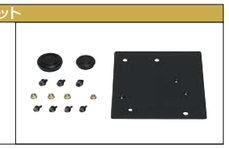

日産アトラス
モニター据置キット
(CJ-723A専用)
HBT-160-100
希望小売価格4,200円
(本体価格4,000円)

汎用モニター取付けキット



モニター据置キット
(CJ-723A・CJ-763A兼用)
LAA-027-100
希望小売価格1,890円
(本体価格1,800円)

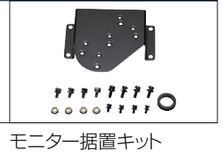

モニター据置キット
(CJ-723A・CJ-763A兼用)
LAA-028-100
希望小売価格1,890円
(本体価格1,800円)

変換ケーブル



モニター乗せ換え用変換ケーブル
[上]***CCA-440-100***
希望小売価格630円
(本体価格600円)
■CJ-720AからCJ-723Aへの乗せ換え用変換ケーブルです。
[下]***CCA-441-100***
希望小売価格630円
(本体価格600円)
■CJ-760AからCJ-763Aへの乗せ換え用変換ケーブルです。



ビデオ用ケーブル
(3m)***CCA-515-102***
希望小売価格2,100円
(本体価格2,000円)

サンシールド



カメラ用サンシールド
(CJ-970A専用)
HBT-237-100
希望小売価格3,150円
(本体価格3,000円)